Lisez et conservez ce document soigneusement !

Instructions d'installation
Mode d'emploi

Foyers à gaz
Combustion ouverte
Télécommande à 10 boutons

Well Straler
Industrielaan 22
9320 Erembodegem
info@wellstraler.be
www.wellstraler.be

Made in Belgium

Table des matières

1 Avant-propos 4
1.1 Avant-propos 4
1.2 Utilisation du mode d'emploi 4
1.3 Public cible 4
1.4 Symboles utilisés 5
2 Garantie 5
3 Utilisation 6
3.1 Utilisation visée 6
3.2 Utilisation interdite 6
3.3 Désignation de type 6
3.4 Données techniques 6
3.5 Brunissage des murs et des plafonds 6
3.5.1 La cause du brunissage des murs et des plafonds 6
3.5.2 Éviter le brunissage des murs et des plafonds 6
4 Sécurité 7
4.1 Généralités 7
4.2 Que faire si vous sentez du gaz 7
4.3 Sécurité anti-refoulement - TTB 7
4.4 Déclaration CE 7
4.5 Sécurité supplémentaire 8
4.6 Consignes de sécurité 8
5 Installation 10
5.1 Distances minimales à respecter par rapport aux matériaux inflammables 10
5.2 Conduites et connexion au réseau de gaz et d'électricité 11
6 Connexion cheminée 11
6.1 Général 11
6.2 Directives pour la sortie de l'évacuation des gaz brûlés 12
6.2.1 Toiture ayant une pente supérieure ou égale à 23° 12
6.2.2 Toiture ayant une pente inférieure à 23° ou une toiture plate 13
6.2.3 Obstacles 13
7 Première mise en service 15
8 Commande de votre appareil 15
8.1 Synchroniser la télécommande (procédure LEARN) 15
8.2 Placement de la télécommande 16
8.3 Réglage Fahrenheit ou Celsius 16
8.4 Réglage du jour et de l'heure 17

© Well Straler tous droits réservés

8.5 Fermeture de sécurité enfant 17
8.6 Régler le mode manuel 17
8.6.1 Réglage de la hauteur des flammes 18
8.6.2 Régler la position basse 18
8.6.3 Régler la position haute 18
8.6.4 Fermer l'appareil 19
8.7 Régler la minuterie 19
8.8 Modes de fonctionnement 20
8.9 Mode thermostatique 21
8.10 Mode automatique 22
8.11 Mode Eco « Eco Wave » 24
8.12 Commande par le biais d'une source externe 25
8.13 My Fire App 25
8.14 Diminution automatique de l'appareil 26
8.15 Désactivation automatique 26
8.16 Remplacer les piles de la télécommande 26
9 Schéma électrique 27
10 Bloc à gaz 28
11 Entretien annuel 29
12 Résolveur de problèmes 30
13 Codes d'erreur 34
14 Mise hors service et mise au rebut 34

Diese Gebrauchsanleitung ist auf Anfrage auch in Deutsch erhältlich oder kann unter www.wellstraleronline.be/de/7 heruntergeladen werden.

This manual is also available in English on request or can be downloaded online at www.wellstraleronline.be/en/7 .

© Well Straler tous droits réservés

1 Avant-propos

1.1 Avant-propos

Toutes nos félicitations pour l'achat de votre appareil Well Straler.
Nous nous réjouissons de vous avoir comme client. Cela fait de nombreuses des années que Well Straler développe et produit des appareils de chauffage en fonction des exigences de sécurité, de rendement et de qualité les plus élevées possible. Avec ce produit de qualité, vous profiterez donc de votre chauffage, du jeu de flammes unique et d'une chaleur agréable pendant plusieurs années.

Lisez attentivement ce mode d'emploi avant d'utiliser l'appareil. Conservez ce mode d'emploi pour une utilisation ultérieure.

Des spécialistes doivent installer l'appareil et le mettre en fonctionnement selon les normes habituelles. Faites-vous informer par votre installateur à propos de l'utilisation, de la commande et de l'entretien de votre appareil. Chaque appareil est testé, réglé avec précision et placé sous scellés en usine. En cas de modifications au niveau des dispositifs de réglage par des personnes non qualifiées, la garantie est échue et Well Straler est déchargée de toute responsabilité concernant la sécurité et le bon fonctionnement de l'appareil.

1.2 Utilisation du mode d'emploi

Avant d'utiliser l'appareil, il est obligatoire de lire le mode d'emploi de l'utilisateur et de prendre connaissance des informations reprises dans le mode d'emploi de l'utilisateur. Tous les actes effectués au niveau de l'appareil doivent être exécutés de la manière décrite dans le mode d'emploi de l'utilisateur.
Ce mode d'emploi de l'utilisateur fait partie intégrante de l'appareil et doit être conservé, comme cela est prescrit dans la législation en vigueur, pour pouvoir être consulté jusqu'à la mise au rebut de l'appareil.
Assurez-vous que ce mode d'emploi de l'utilisateur est toujours à la disposition des personnes entrant en contact avec l'appareil. Veillez à avoir une remise sécurisée, sèche et à l'abri du soleil.
Si le mode d'emploi est endommagé, l'utilisateur peut télécharger et imprimer un nouvel exemplaire à l'adresse www.wellstraleronline.be/fr/7.

1.3 Public cible

Ce mode d'emploi de l'utilisateur fournit aux utilisateurs entrant en contact avec l'appareil toutes les informations garantissant la sécurité des activités avec ou au niveau de l'appareil et l'état de l'appareil.
Ce mode d'emploi de l'utilisateur s'applique à toutes les circonstances dans lesquelles des activités sont associées à l'appareil : transport et stockage, montage et installation, mise en service, commande, réglage, entretien, mise hors service et mise au rebut de l'appareil.
Le public cible comprend :

- Les transporteurs
- Les monteurs et les installateurs
- Les personnes qui mettent l'appareil en service
- Les utilisateurs
- Les techniciens de l'entretien
- Les personnes qui mettent l'appareil hors service et qui l'évacuent

Les personnes susmentionnées avec leurs missions spécifiques doivent avoir des connaissances et/ou un niveau d'expérience suffisamment démontrable.

© Well Straler tous droits réservés

1.4 Symboles utilisés

Les symboles suivants sont utilisés dans ce mode d'emploi de l'utilisateur :

Remarque générale

Danger

Danger de chocs électriques

Surface chaude

Risque d'incendie

Risque d'explosion

Tous les éléments qui peuvent être remplacés doivent être accessibles. L'appareil doit être installé de manière à pouvoir être développé sans vices.

2 Garantie

La garantie s'entend exclusivement à tout défaut de fabrication, et s'applique uniquement aux appareils placés par un installateur reconnu. La durée, à partir de la date de livraison, est de deux ans. La garantie se limite à l'échange pur et simple de la pièce reconnue défectueuse par notre service technique, sans que cela donne lieu à un autre dédommagement. Les frais de déplacement et la main d'œuvre sont à charge de l'utilisateur. La garantie ne jouera pas si l'appareil a été mal entretenu, mal utilisé, s'il a été endommagé suite à un accident ou sinistre dont la cause n'a pas de rapport avec l'appareil même ou qu'une réparation a été faite par une personne non autorisée. La garantie ne couvre pas les pièces fragiles en contact avec le feu, comme la vitre, etc…

Toute réclamation doit être constatée et prise en considération par le revendeur / installateur agréé. L'appareil doit être vérifié afin de constater des défauts ou des dommages lors de l'ouverture de l'emballage. Il est interdit d'installer un appareil avec un défaut. Well Straler n'est pas responsable pour des éventuels coûts supplémentaires si un appareil endommagé est néanmoins installé.

Les interventions techniques de l'usine se limitent à l'intervention chez le client final dans le cas d'un défaut de fabrication qui est déterminé par le fournisseur/installateur au cours de la période de garantie, c'est le revendeur / installateur qui est responsable du service après-vente et de la maintenance des appareils chez ses clients.

© Well Straler tous droits réservés

3 Utilisation

3.1 Utilisation visée

Utilisez l'appareil exclusivement pour le chauffage.

3.2 Utilisation interdite

Il est interdit :

- d'apporter des modifications à l'appareil. Les modifications peuvent avoir des conséquences pour la sécurité, la garantie et la déclaration CE de conformité.
- d'utiliser l'appareil pour une autre fin que celle stipulée dans l'utilisation visée.
- d'utiliser l'appareil dans des endroits où il y a un risque d'incendie ou d'explosion.
- d'utiliser des pièces ou des accessoires qui ne sont pas d'origine. Ils mettent un terme à la garantie et peuvent être dangereux pour la durée de vie et les prestations de l'appareil.

3.3 Désignation de type

La plaque d'identification indique le pays dans lequel l'appareil peut être installé et le type de gaz pour lequel l'appareil a été réglé en usine. La plaque d'identification se trouve toujours sur l'appareil à proximité du raccordement au gaz ou du bloc de gaz.

3.4 Données techniques

Une feuille supplémentaire reprenant toutes les données techniques accompagne toujours le mode d'emploi de l'utilisateur lors de la livraison de l'appareil. Cette feuille doit aussi toujours être conservée avec le mode d'emploi de l'utilisateur.

3.5 Brunissage des murs et des plafonds

3.5.1 La cause du brunissage des murs et des plafonds

Il y a dans chaque pièce d'habitation des particules dans l'air, même si l'on aspire régulièrement. Si la quantité de particules reste limitée, cela ne vous gêne pas. Si ces particules sont présentes dans des quantités plus importantes et surtout si l'air est en plus pollué avec des particules de suie et de goudron, par exemple en faisant brûler des bougies ou en fumant des cigarettes, le climat intérieur est mauvais.
L'air froid dans une pièce chauffée se dirige lentement sur le sol vers l'appareil de combustion. Cet air est réchauffé dans le système de convection de l'appareil, ce qui fait apparaître une colonne d'air chaud ascendante qui se diffuse à nouveau à travers la pièce par l'intermédiaire du plafond. Des particules salissantes se trouvent dans cet air et se déposent sur des surfaces froides et souvent humides. Ce problème peut se présenter principalement dans une nouvelle construction qui n'est pas encore tout à fait sèche, et les murs et les plafonds peuvent brunir.

3.5.2 Éviter le brunissage des murs et des plafonds

- Dans le cas d'une nouvelle cheminée ou après des transformations, attendez minimum six mois avant de faire du feu. L'humidité de la construction doit avoir entièrement disparu des murs, du sol et du plafond.
- Faites brûler le moins possible de bougies et de lampes à pétrole et faite en sorte que la mèche de combustion soit la plus courte possible. Les bougies et les lampes à pétrole entraînent des quantités considérables de particules de suie.

© Well Straler tous droits réservés

- Ne fumez pas à l'intérieur de la maison. La fumée des cigarettes et des cigares comprend entre autres des particules de goudron, qui se déposent également sur les murs humides en cas de réchauffement.

Dans le cas d'un mauvais climat intérieur, un brunissage peut également apparaître dans une moindre mesure au-dessus des radiateurs et des armatures d'éclairage et au niveau des grilles de ventilation.

4 Sécurité

4.1 Généralités

Nos appareils sont équipés d'un thermostat intégré et d'un système de sécurité intégré. Un thermocouple empêche la poursuite de l'alimentation en gaz si la veilleuse devait s'éteindre.

4.2 Que faire si vous sentez du gaz

- N'allumez pas l'appareil.
- Ne touchez pas aux interrupteurs électriques.
- N'utilisez pas de téléphone à l'intérieur du bâtiment.
- Dirigez-vous vers l'extérieur et téléphonez directement à la compagnie du gaz depuis l'extérieur. Suivez précisément les instructions de la compagnie du gaz.
- Contactez les pompiers si la compagnie du gaz n'est pas accessible.

4.3 Sécurité anti-refoulement - TTB

Tous les appareils avec combustion ouverte sont équipés d'un dispositif de contrôle d'atmosphère thermique (TTB) qui met l'appareil hors fonctionnement, y compris la veilleuse, en cas de déficience causée par:

- Un tirage insuffisant de la cheminée.
- Une dépression dans la pièce par un système d'aspiration mécanique.
- Un manque d'air.
- Un refoulement de la cheminée.
- Une obstruction de la cheminée.

Dès que la cause du tirage anormal est supprimée, l'appareil pourra à nouveau être rallumé et fonctionner normalement.

Il est défendu de déplacer ou de déconnecter le système TTB. En cas de problème contactez votre installateur.

Les pièces défectueuses doivent obligatoirement être remplacées par des pièces d'origine.

L'installateur ne peut en aucun cas modifier la position du TTB.

4.4 Déclaration CE

Nous déclarons par la présente que l'appareil aux gaz manufacturé par Well Straler est par sa conception et sa construction conforme aux exigences de la directive d'appareils à gaz EN-613. Chaque appareil est testé en usine selon les exigences de qualité techniques et de fonctionnement selon les exigences de qualité Well Straler.

© Well Straler tous droits réservés

4.5 Sécurité supplémentaire

Nos appareils sont équipés d'un thermostat incorporé ainsi que d'un système de sécurité. Un thermocouple empêche l'arrivé de gaz lorsque la veilleuse s'éteint accidentellement.

4.6 Consignes de sécurité

Utilisez exclusivement l'appareil pour le chauffage, pas à d'autres fins.

N'allumez pas l'appareil avant qu'il soit entièrement installé.

Faites exécuter l'installation et l'entretien annuel par un installateur spécialisé ou par une entreprise d'entretien dans la branche des poêles au gaz.

Installez la décoration du brûleur en respectant exactement les descriptions.

Ne placez pas de matières inflammables sur les blocs céramique de bois, de charbon ou de galets.

Laissez la veilleuse et l'espace autour de celle-ci libre, ne placez certainement pas la décoration du brûleur sur la veilleuse.

La veilleuse est la sécurité et le fusible de l'appareil. Attendez au moins cinq minutes pour rallumer la veilleuse si elle s'est éteinte.

Ne mettez jamais l'appareil en fonctionnement sans la vitre. Assurez-vous que la vitre est correctement montée.

Remplacez une vitre cassée ou fissurée avant de réutiliser l'appareil.

N'apportez pas vous-même de modifications à l'appareil.

Nettoyez uniquement l'appareil sur sa face extérieure. N'utilisez jamais de produits abrasifs ou mordants.

Ne pas utiliser la télécommande si vous pensez qu'elle est endommagée ou si elle est entrée en contact avec de l'eau.

Fermez le robinet de gaz et avertissez l'installateur si l'appareil s'allume en faisant le bruit d'une détonation, d'une explosion ou s'il s'allume mal.

Fermez l'alimentation en gaz et contactez l'installateur en cas de panne et/ou si l'appareil fonctionne mal.

© Well Straler tous droits réservés

Lorsque l’appareil n'est pas utilisé pendant une longue période, il est nécessaire de couper l'alimentation électrique de l'appareil (retirer les piles du récepteur ou retirer l'adaptateur de la prise d'alimentation) et de couper l'alimentation de gaz.

Il est possible que d’autres appareils fonctionnant également avec un signal RF, comme la porte de garage, les clés de voiture ou la télévision, perturbent le bon fonctionnement du poêle.

Tenez les objets et matériaux inflammables comme les tentures à minimum 1 mètre de distance de l’appareil ou des tuyaux d’évacuation.

Les éléments de l’évacuation de la fumée ne peuvent pas entrer en contact avec du matériau inflammable.

Ne placez pas de matériaux inflammables, de plantations, etc. devant l’évacuation de la fumée.

Ne conservez pas de produits inflammables à proximité de l’appareil.

Ne placez rien contre ou sur l’appareil.

Ne pulvérisez pas d’aérosol sur l’appareil lorsqu’il est en cours d’utilisation.

Ne vous asseyez pas sur l’appareil.

La vitre et le manteau sont des éléments actifs du poêle, les températures peuvent y être très élevées. Ne les touchez pas lorsque l’appareil est en cours d’utilisation.

Les enfants ou les personnes qui ne sont pas au courant du fonctionnement de l’appareil peuvent seulement se trouver à proximité de l’appareil sous surveillance.

Placez un écran supplémentaire devant l’appareil pour réduire les risques dans les endroits où de jeunes enfants, des personnes âgées ou des personnes moins valides sont présentes.

Ne recherchez jamais une fuite à l’aide d’une flamme. Lubrifiez les éléments sur lesquels peut se présenter un échappement de gaz avec de l’eau savonneuse.

Fermer le robinet de gaz lorsque l’appareil pendant une période prolongée (été, vacances, ...) n'est pas utilisé.

N’utilisez jamais simultanément de nouvelles et d’anciennes batteries, ni différents types de batteries. Dans le cas de l’utilisation simultanée de différentes batteries, les batteries peuvent surchauffer, présenter des fuites et/ou exploser.

© Well Straler tous droits réservés

5 Installation

Les normes locales s'appliquent à l'orifice de l'évacuation des gaz de combustion. Un installateur agréé doit installer l'appareil ou un organe d'agréation compétent doit approuver l'installation.
L'installation doit satisfaire aux normes habituelles. La moindre différence décharge Well Straler de toute responsabilité à propos de la sécurité et du bon fonctionnement de l'appareil. En cas de modifications au niveau des dispositifs de réglage par des personnes non compétentes, la garantie est échue. Avant l'installation, contrôlez si les conditions de distribution locales, le type de gaz et la pression correspondent au réglage de l'appareil.

L'appareil doit être installé dans une pièce suffisamment ventilée et les distances minimales doivent être respectées.

Si l'appareil est placé contre un mur ne résistant pas à la chaleur ou sur un sol ne résistant pas à la chaleur, il est nécessaire d'installer une plaque de protection supplémentaire derrière ou en dessous de l'appareil.

5.1 Distances minimales à respecter par rapport aux matériaux inflammables

Avant : 1000 mm
Face supérieure : 500 mm
Côtés: 50 mm
Face inférieure : 100 mm

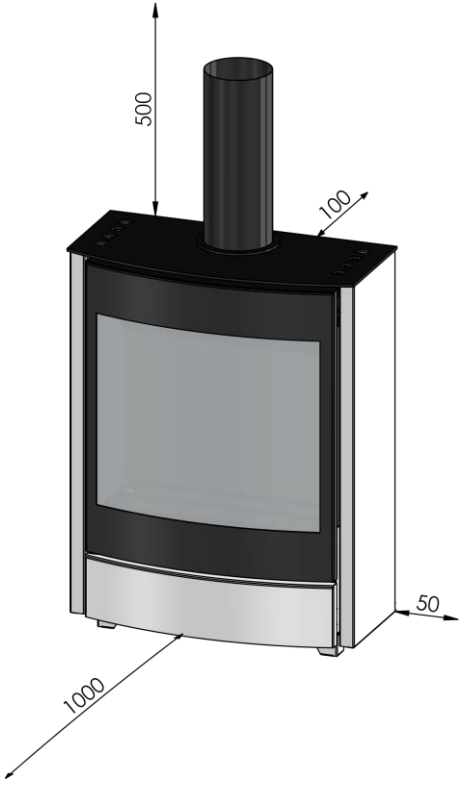

© Well Straler tous droits réservés

5.2 Conduites et connexion au réseau de gaz et d'électricité

- Respecter toujours les normes nationales pour les appareils à gaz.
- Seules les conduites en métal sont permises, en acier ou en cuivre.
- A l'extrémité de la conduite, à proximité de l'appareil, une vanne de fermeture agréée est indispensable pour couper l'arrivée de gaz lors d'un démontage éventuel.
- Rechercher de la poussière ou des saletés éventuelles dans la conduite avant de la connecter à l'appareil. Cette précaution est très importante pour la sécurité de l'appareil étant donné que la poussière ou les saletés peuvent gêner le fonctionnement du bloc à gaz, ou même bloquer la fermeture de l'alimentation de gaz.
- Purger la ligne d'alimentation de gaz avant de connecter l'appareil.
- Prévoir un écrou libre entre l'appareil et le robinet de gaz.
- La vanne de raccordement est munie d'un filetage intérieur 3/8" G et se trouve à l'arrière de l'appareil.
- Seuls des matériaux agréés seront employés pour l'étanchéité des filets d'écrous.
- Pour les conduites en cuivre, utiliser du brasage fort d'une température de fusion supérieure à 450 °C.
- La perte de pression sur les conduites ne doit être que d'un mbar maximum.
- Utiliser exclusivement des raccordements bicônes à écrous d'au moins 0,7 x Ø. Les raccordements fantaisistes sont très dangereux vu que l'écrou en laiton peut éclater après un certain temps et donc provoquer des fuites de gaz.
- Éviter des tensions mécaniques sur le bloc de commande de gaz et les tuyaux.
- Connecter le cordon d'alimentation sur une prise de 230V monophasé avec terre.

6 Connexion cheminée

6.1 Général

- Le buselot est prévu pour des buses de Ø 90.
- Le poêle doit être raccordé à une cheminée en bon état de fonctionnement. Ramoner la cheminée si nécessaire.
- La hauteur de la cheminée doit être de minimum 4 mètres.
- Au cas où la buse doit traverser une paroi combustible, l'ouverture de cette paroi doit être d'au moins 2 cm plus grande que la buse qui ne doit en aucun cas être en contact avec cette paroi. Le mieux est d'isoler cette buse avec de la laine de verre ou de la laine de roche.
- S'il y a de la suie dans la cheminée, il faut travailler avec un flexible en **inox** qui va jusqu'au sommet de la cheminée.
- Dans une nouvelle construction une nouvelle cheminée doit sécher pendant au moins 6 mois avant d'être utilisée pour la connexion d'un poêle.

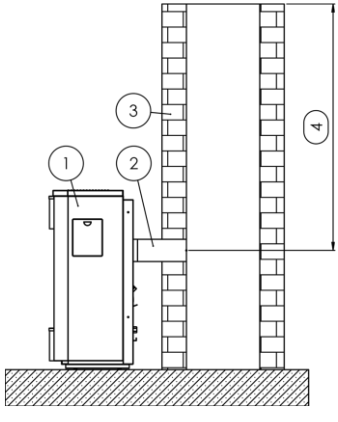

① Appareil

② Conduit de Ø 90 mm

③ Cheminée

④ Longueur d'au moins 4 mètres

© Well Straler tous droits réservés

6.2 Directives pour la sortie de l'évacuation des gaz brûlés

Pour les toitures ayant une pente supérieure ou égale à 23°, le débouché doit se situer le plus près possible du faîte de la toiture et au moins 1 m au-dessus de celle-ci.

Dans tous les autres cas et si l'exigence ci-dessus ne peut être respectée, il convient de définir les trois zones d'influence du vent suivantes:

- **ZONE 1**: dans cette zone, le vent n'a aucune influence négative sur le fonctionnement du conduit d'évacuation qui peut y déboucher sans dispositif supplémentaire.

- **ZONE 2**: dans cette zone, il y a lieu de tenir compte de vents plongeants nécessitant un dispositif antirefouleur (p.ex. un aspirateur statique).

- **ZONE 3**: dans cette zone, il convient de tenir compte de surpressions par rapport aux espaces situés à l'intérieur du bâtiment, en conséquence, aucun conduit d'évacuation ne peut y déboucher.

6.2.1 Toiture ayant une pente supérieure ou égale à 23°

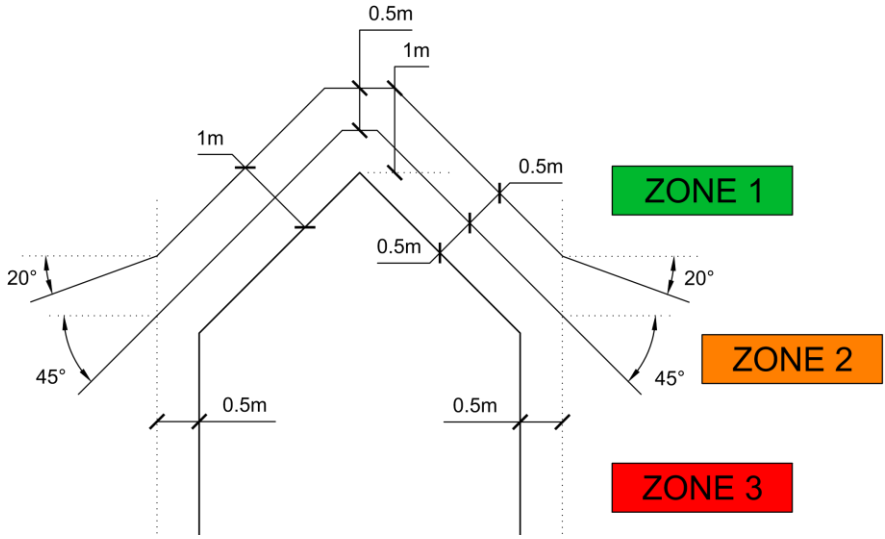

- Tracer deux parallèles à la pente du toit à respectivement 0,50 m et 1 m à la perpendiculaire de la pente du toit.
- Limiter ces parallèles à 0,50 m et 1 m au droit du faîte du toit.
- Tracer une parallèle à 0,50 m des façades verticales, ceci fournit deux points d'intersection avec les deux parallèles tracées au-dessus de la toiture.
- À partir du point d'intersection le plus bas, tracer une droite avec un angle de – 45° par rapport à l'horizontale.
- À partir du point d'intersection le plus élevé, tracer une droite avec un angle de – 20° par rapport à l'horizontale.

© Well Straler tous droits réservés

6.2.2 Toiture ayant une pente inférieure à 23° ou une toiture plate

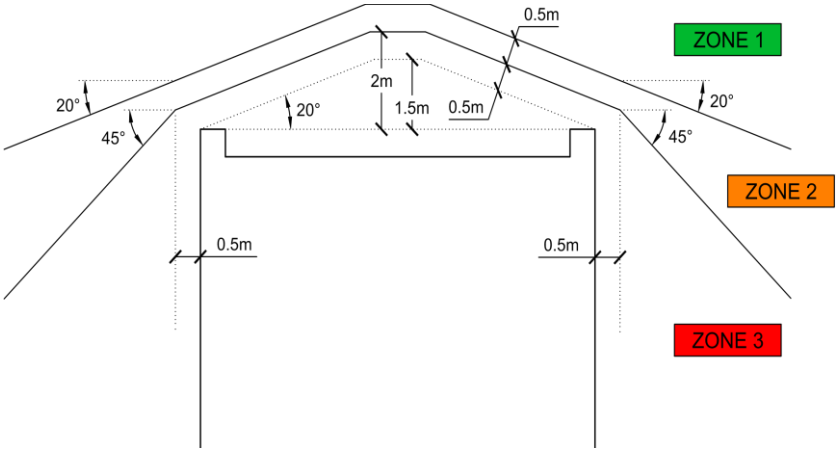

- À partir des points les plus élevés du toit plat, tracer l'horizontale de référence.
- À partir de l'intersection de l'horizontale de référence et des verticales prolongeant la façade, dessiner une ligne d'amorce sous un angle de + 20° par rapport au toit plat (vers le haut), en limiter la montée à 1,50 m au-dessus de l'horizontale de référence, ceci constitue le toit fictif.
- Dessiner deux parallèles, l'une à 0,50 m et l'autre à 1 m au-dessus de cette toiture fictive.
- Tracer une verticale à 0,50 m des façades verticales, ceci fournit deux points d'intersection avec les deux parallèles tracées au-dessus de la toiture fictive.
- À partir du point d'intersection le plus bas, tracer une droite avec un angle de – 45° par rapport à l'horizontale.
- À partir du point d'intersection le plus élevé, tracer une droite avec un angle de – 20° par rapport à l'horizontale.

6.2.3 Obstacles

Les obstacles avoisinants se qualifient comme suit:

1. A partir de l'emplacement provisoire du débouché du conduit, examiner tous les obstacles avoisinants situés dans un rayon de 15 mètres:

- Lorsque ces obstacles sont situés, dans un plan horizontal perpendiculaire au conduit d'évacuation, à l'intérieur d'un angle égal ou supérieur à 30° et lorsque la partie supérieure de l'obstacle se trouve dans un angle d'élévation de plus de 10° par rapport au plan horizontal, considérer ces obstacles comme effectifs, lorsque l'angle d'élévation est inférieur ou égal à 10°, considérer ces obstacles comme négligeables.
- Lorsque l'angle horizontal est inférieur à 30°, considérer ces obstacles comme négligeables.

2. Lorsque la distance est supérieure à 15 m, considérer ces obstacles comme négligeables.
Pour chacun des obstacles effectifs, déterminer les trois zones d'influence du vent, comme pour les toitures ayant une pente inférieure à 23°. L'emplacement provisoire du débouché devient définitif lorsqu'il se trouve en dehors de chaque zone 3 des obstacles effectifs. Sinon, il convient de modifier l'emplacement du débouché.

© Well Straler tous droits réservés

Détermination d'un obstacle

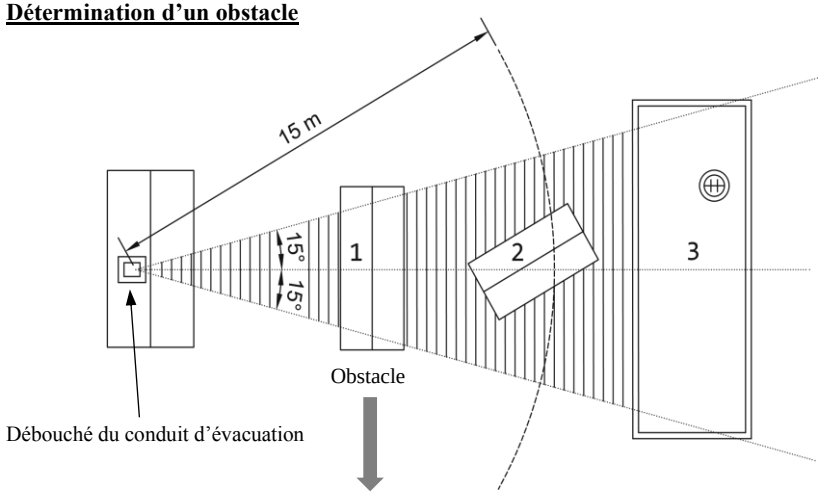

Bâtiment **1a** constitue un obstacle négligeable

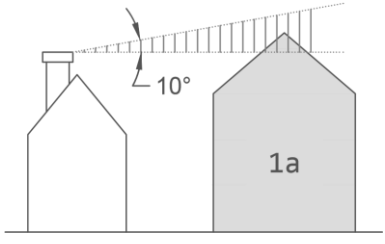

Bâtiment **1b** constitue un obstacle effectif

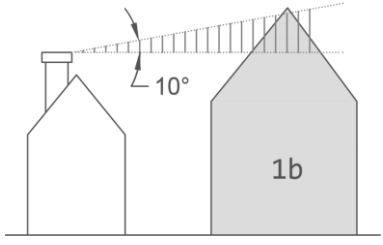

Les bâtiments **2** et **3** ne constituent pas comme un obstacle.

Influence d'un obstacle sur un bâtiment adjacent

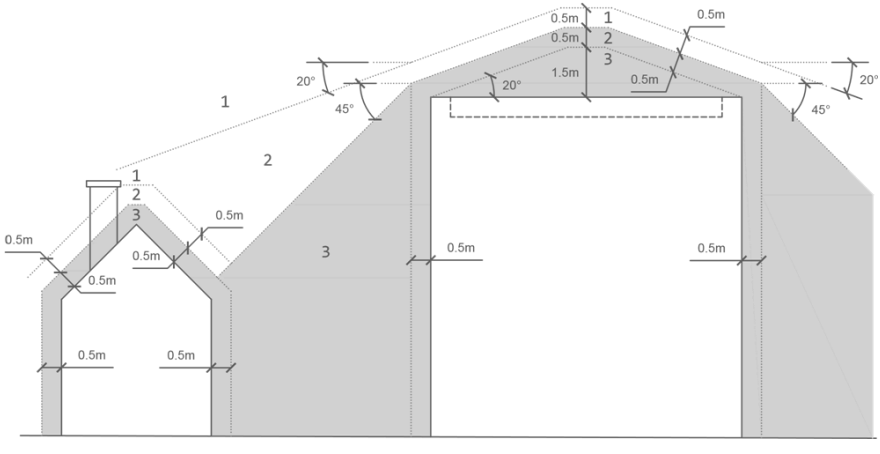

© Well Straler tous droits réservés

7 Première mise en service

L'appareil est pourvu d'une couche de vernis résistant à la chaleur. Pendant les premières heures de fonctionnement, il est normal qu'une odeur apparaisse parce que le vernis brûle. Il n'y a aucun danger. Faites fonctionner l'appareil pendant quelques heures et ventilez bien la pièce pour y remédier le plus rapidement possible.

⚠ Après une longue période d'arrêt (période estivale), enlevez les poussières de l'appareil pour éviter une odeur gênante pendant les premières heures de fonctionnement en raison des poussières qui se seront accumulées.

8 Commande de votre appareil

8.1 Synchroniser la télécommande (procédure LEARN)

⚠ Assurez-vous qu'il y a des piles dans la télécommande et que le récepteur est fourni en tension.

⚠ La télécommande fournie avec votre foyer a déjà été synchroniser à votre récepteur en usine.

⚠ La synchronisation est un réglage unique. Elle n'est pas requise après avoir mis de nouvelles piles dans la télécommande ou le récepteur.

Le récepteur doit correspondre à la télécommande. Il faut réaliser une synchronisation du récepteur et de la télécommande que lors de la première utilisation.

1. Maintenez enfoncée la touche de réinitialisation du récepteur (voir illustration Récepteur) jusqu'à ce que vous entendiez deux bips.
2. Après le deuxième bip plus long, relâchez la touche de réinitialisation.
3. Dans les 20 secondes qui suivent, appuyez sur le bouton ▼ de la télécommande.

Deux courts bips confirment que le code est paramétré. « CONN » apparaît sur la télécommande pour confirmer que la synchronisation a été réalisée (voir illustration télécommande). À la fin de la synchronisation, le statut actuel du poêle au gaz s'affiche sur la télécommande.

Télécommande

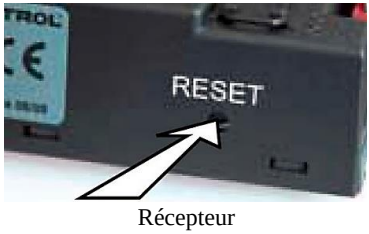

Récepteur

© Well Straler tous droits réservés

⚠ Le récepteur et la télécommande envoient et reçoivent tous les deux des signaux (bidirectionnels). Au cours des 2 premières minutes, la télécommande et le récepteur se synchronisent toutes les 10 secondes, ensuite, pendant encore 58 minutes, ils se synchronisent toutes les 4 à 6 minutes. Si vous appuyez sur un bouton de la télécommande, la télécommande et le récepteur se synchronisent immédiatement.

⚠ Du métal à proximité du récepteur peut considérablement limiter la réception.

⚠ La télécommande et le récepteur doivent se trouver à minimum un mètre des champs électromagnétiques (TV, radio, PC, microondes,…). Une exposition répétée à des champs magnétiques réduira à terme le rayon de fonctionnement de l' appareil.

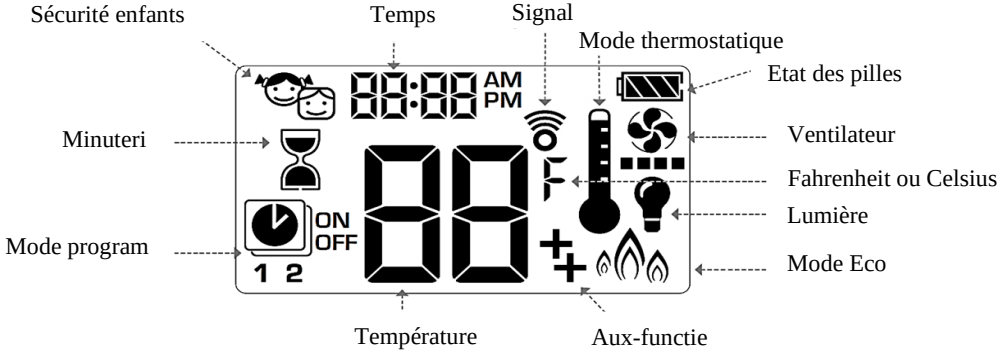

8.2 Placement de la télécommande

La télécommande fonctionne comme un thermostat; par conséquent il est important de l'éloigner des sources de chaleur (foyer/radiateur/lampe/…) et de ne pas l'exposer au soleil ou à des éléments qui pourraient en influencer le bon fonctionnement.

8.3 Réglage Fahrenheit ou Celsius

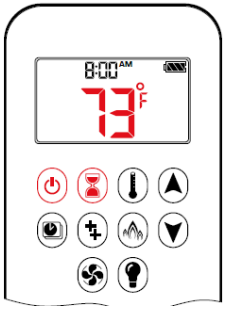

Appuyez simultanément sur ⏻ et ⌛ pour passer entre °C et °F.

⚠ Si vous optez pour les °F, une horloge de 12 heures fait son apparition (AM/PM). Si vous optez pour les °C, une horloge de 24 heures fait son apparition.

© Well Straler tous droits réservés

8.4 Réglage du jour et de l'heure

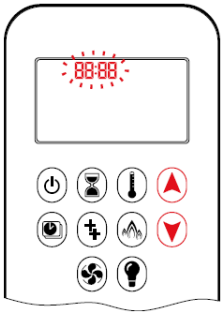

1. Appuyez simultanément sur ▲ et ▼. Le **jour** clignote
2. Appuyez sur ▲ ou ▼ pour choisir le numéro correspondant au jour de la semaine (1 = lundi, 2 = mardi, 3 = mercredi, 4 = jeudi, 5 = vendredi, 6 = samedi, 7 = dimanche)
3. Appuyez simultanément sur ▲ et ▼. L'**heure** clignote.
4. Appuyez sur ▲ ou ▼ pour choisir l'heure.
5. Appuyez simultanément sur ▲ et ▼. Les **minutes** clignotent.
6. Appuyez sur ▲ ou ▼ pour choisir les minutes.
7. Appuyez simultanément sur ▲ et ▼ ou attendez un peu pour confirmer.

8.5 Fermeture de sécurité enfant

Activer la fermeture de sécurité enfant :

Appuyez simultanément sur ⏻ et ▼ pour l'activer.

s'affiche et la télécommande ne peut plus être commandé (sauf pour la fonction de désactivation de la fermeture de sécurité enfant).

Désactiver la fermeture de sécurité enfant

Appuyez simultanément sur ⏻ et ▼ pour la désactiver.

disparaît.

8.6 Régler le mode manuel

1. Appuyez sur ⏻ jusqu'à ce que vous entendiez deux courts bips et que vous voyiez une série de lignes clignoter. La procédure pour l'établissement du contact est lancée.

2. Relâchez le bouton.

Le gaz du brûleur commence à s'écouler dès que la veilleuse est allumée. Le combiné passe automatiquement en mode manuel lorsque le brûleur principal est allumé.

(voir 7.16 pour l'allumage à 2 boutons)

© Well Straler tous droits réservés

8.6.1 Réglage de la hauteur des flammes

Appuyez sur ⮝ et maintenez ce bouton enfoncé pour **agrandir** la flamme.

Appuyez sur ⮟ et maintenez ce bouton enfoncé pour **réduire** la flamme ou pour régler l'appareil sur la veilleuse.

8.6.2 Régler la position basse

⚠ L'éclairage d'arrière-plan de la télécommande doit s'allumer pour pouvoir cliquer sur « **position haute** » et « **position basse** ».

Double-cliquez sur ⮟ pour la **position basse**.
LO s'affiche.

⚠ La flamme s'agrandit d'abord et passe ensuite à la position basse.

8.6.3 Régler la position haute

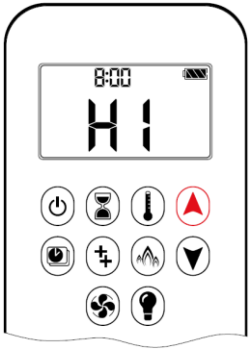

Double-cliquez sur ⮝ pour la **position haute**.
HI s'affiche.

© Well Straler tous droits réservés

8.6.4 Fermer l'appareil

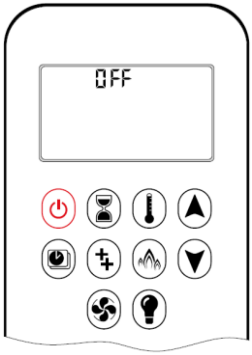

1. Appuyez sur pour fermer l'appareil.

Vous devez attendre 5 minutes avant de pouvoir rallumer l'appareil.

Forcer l'arrêt du système: si le foyer ne s'éteint pas en appuyant sur le bouton d'alimentation, maintenez le bouton d'alimentation enfoncé pendant 12 secondes pour éteindre le foyer.

8.7 Régler la minuterie

Activer la minuterie :

1. Appuyez sur le bouton et maintenez-le enfoncé jusqu'à ce que apparaisse et que l'heure clignote.
2. Appuyez sur le bouton ou pour choisir l'heure.
3. Appuyez sur le bouton pour confirmer.
Les **minutes** clignotent.
4. Appuyez sur le bouton ou pour choisir les minutes.
5. Appuyez sur le bouton ou attendez pour confirmer.

Désactiver la minuterie :

1. Appuyez sur le bouton .
et la minuterie disparaissent.

L'appareil est désactivé lorsque le temps s'est écoulé.
La minuterie fonctionne uniquement dans les modes **Manuel**, **Thermostatique** et **Eco**.
Le temps est de maximum 9 heures et 50 minutes

© Well Straler tous droits réservés

8.8 Modes de fonctionnement

Mode thermostatique

La température ambiante est mesurée et comparée à la température paramétrée. Ensuite, la hauteur des flammes est automatiquement adaptée pour atteindre la température paramétrée.

Mode automatique

Les programmes 1 et 2 peuvent tous les deux être programmés afin qu'ils s'activent et se désactivent à des heures spécifiques dans le cas d'une température paramétrée.

Ecowave

La hauteur des flammes alterne entre hautes et basses.

Si la température ambiante est inférieure à la température paramétrée, la flamme reste haute plus longtemps.
Si la température ambiante est supérieure à la température paramétrée, la flamme reste basse plus longtemps.

Un cycle dure environ 20 minutes.

© Well Straler tous droits réservés

8.9 Mode thermostatique

Activer le mode thermostatique :

Appuyez sur le bouton .

s'affiche, la température paramétrée s'affiche brièvement et la température ambiante s'affiche.

Désactiver le mode thermostatique :

Appuyez sur .

Appuyez sur ou pour sélectionner le **mode manuel**.

Appuyez sur pour sélectionner le **mode automatique**.

Appuyez sur pour sélectionner le **mode Eco**

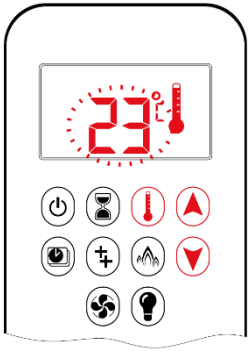

Régler la température :

Appuyez sur et maintenez ce bouton enfoncé jusqu'à ce que s'affiche.

La température clignote.

Appuyez sur ou pour adapter la température paramétrée.

Appuyez sur ou attendez pour confirmer.

© Well Straler tous droits réservés

8.10 Mode automatique

Activer le mode automatique :

1. Appuyez sur le bouton .

, **1** ou **2**, **ON** ou **OFF** s'affichent.

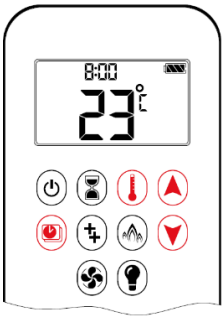

Désactiver le mode automatique :

1. Appuyez sur ou ou pour sélectionner le mode **Manuel**.
2. Appuyez sur pour sélectionner le **mode Thermostatique**.
3. Appuyez sur pour sélectionner le mode **Eco**.

La température paramétrée pour le **mode Thermostatique** est la température pour l'heure d'activation dans le **mode automatique**. Si vous modifiez la température paramétrée dans le **mode Thermostatique**, la température pour l'heure d'activation dans le **mode automatique** est également modifiée.

Jour	Matin		Soir	
	Heure d'allumage	Heure d'arrêt	Heure d'allumage	Heure d'arrêt
Lundi (1)				
Mardi (2)				
Mercredi (3)				
Jeudi (4)				
Vendredi (5)				
Samedi (SA)				
Dimanche (SU)				

© Well Straler tous droits réservés

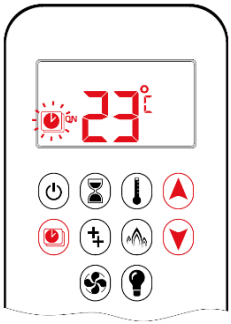

Régler la température :

1. Appuyez sur et maintenez ce bouton enfoncé jusqu'à ce que clignote.

ON et la température paramétrée (réglage dans le mode Thermostatique) s'affichent.

2. Appuyez sur ou attendez avant de poursuivre.

, **OFF** s'affiche et la température clignote.

3. Sélectionnez la température de désactivation en appuyant sur ou

4. Appuyez sur pour confirmer.

Les températures paramétrées pour l'activation (Thermostatique) et la désactivation sont identiques pour chaque jour.

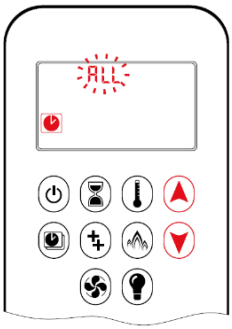

Régler le jour :

5. **ALL** clignote.

Appuyez sur ou pour choisir entre **ALL, SA:SU, 1, 2, 3, 4, 5, 6, 7.** (1=lundi, 2=mardi,…)

6. Appuyez sur pour confirmer.

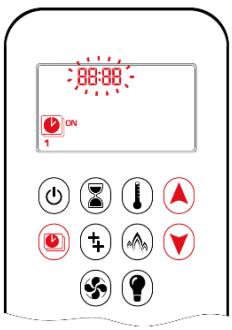

Régler l'heure d'activation (« ALL ») :

7. , **1**, **ON** s'affichent, **ALL** s'affiche brièvement et **l'heure** clignote.

8. Appuyez sur ou pour choisir l'heure.

9. Appuyez sur pour confirmer.

, **1**, **ON** s'affichent, **ALL** s'affiche brièvement et **les minutes** clignotent.

10. Appuyez sur ou pour choisir les minutes.

11. Appuyez sur pour confirmer.

© Well Straler tous droits réservés

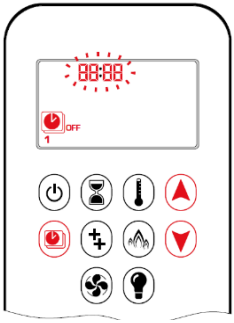

Régler l'heure de désactivation (« ALL ») :

12. , **1**, **OFF** s'affichent, **ALL** s'affiche brièvement et **l'heure** clignote.
13. Appuyez sur ou pour choisir l'heure.
14. Appuyez sur pour confirmer.

, **1**, **OFF** s'affichent, **ALL** s'affiche brièvement et **les minutes** clignotent.

15. Appuyez sur ou pour choisir les minutes.
16. Appuyez sur pour confirmer.

Ou vous passez au programme 2 et réglez les heures d'activation et de désactivation, ou vous arrêtez la programmation et gardez le programme 2 désactivé.

Dans le mode automatique, le programme 1 et le programme 2 utilisent les mêmes températures d'activation et de désactivation pour ALL, SA:SU et (1, 2, 3, 4, 5, 6, 7). Dès qu'une nouvelle température d'activation ou de désactivations est paramétrée, cette température devient la nouvelle température par défaut.

Si ALL, SA:SU ou un jour sont programmés pour les heures d'activation et de désactivation du programme 1 et du programme 2, elles deviennent les nouvelles heures par défaut. Enlevez les piles pour effacer les heures et les températures pour l'activation et la désactivation du programme 1 et du programme 2.

SA:SU ou jour (1, 2, 3, 4, 5, 6, 7) sélectionné

Réglez l'heure d'activation et de désactivation en suivant la même procédure que pour « **ALL sélectionné** ».

SA:SU : Régler l'heure d'activation et de désactivation aussi bien pour le samedi que pour le dimanche.

Jour : Vous pouvez régler des heures d'activation et de désactivation particulières pour un jour de la semaine, pour plusieurs jours de la semaine ou pour tous les jours de la semaine. Attendez pour terminer le réglage.

8.11 Mode Eco « Eco Wave »

Activer le mode Eco :

Appuyez sur pour sélectionner le mode **Eco**.

s'affiche.

Désactiver le mode Eco :

Appuyez sur le bouton . disparaît.

© Well Straler tous droits réservés

8.12 Commande par le biais d'une source externe

L'appareil peut être commandé par une source externe, comme un système d'automatisation, par l'intermédiaire d'un raccordement sur le récepteur. La longueur totale du câble (disponible en option (réf : 27020)) peut être de maximum huit mètres.

Allumage :

Fermez le contact 1 et 3 simultanément pendant 1 seconde.

Augmenter les flammes :

Fermez le contact 1.

Le contact doit être fermé pendant 12 secondes pour faire passer le moteur de l'arrêt final à l'arrêt final.

Réduire les flammes/veilleuse :

Fermez le contact 3. Le contact doit être fermé pendant 12 secondes pour faire passer le moteur de l'arrêt final à l'arrêt final.

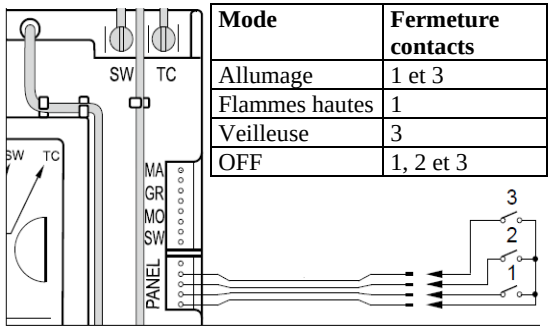

Mode	Fermeture contacts
Allumage	1 et 3
Flammes hautes	1
Veilleuse	3
OFF	1, 2 et 3

Désactiver par le biais d'une source externe :

Fermez les contacts 1, 2 et 3 simultanément pendant 1 seconde.

Modes de fonctionnement possibles :

- **Mode 1 :** La source externe dispose uniquement d'une commande d'activation/de désactivation. La télécommande commande toutes les autres fonctions.
- **Mode 2 :** La source externe commande la température ambiante.
  La télécommande doit être réglé sur **mode Manuel**. Si la télécommande est réglé sur le **mode Thermostatique**, il a la priorité sur la source externe.

8.13 My Fire App

L'appareil peut être commandé avec un Smartphone avec la **MY FIRE APP.**

⚠ Avant de pouvoir utiliser l'appli, un **Kit Wi-Fi** doit être raccordé sur le récepteur.

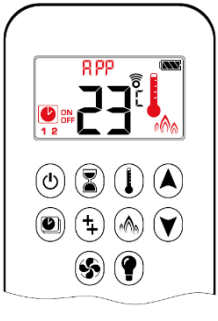

Si le mode **Thermostatique**, **Automatique** ou **Eco** est activé, le pictogramme correspondant s'affiche
et « **APP** » s'affiche sur le combiné.

Les modes peuvent être commandés suivant les descriptions dans le mode d'emploi de **MyFire Wi-Fi Box.**

© Well Straler tous droits réservés

8.14 Diminution automatique de l'appareil

3 heures sans communication :

Mode manuel / Mode thermostatique / Mode thermostatique:

Le bloc gaz passe en flamme de veilleuse si aucun changement de la hauteur de flamme n'intervient pendant une période de 3 heures. Le feu continuera à fonctionner normalement lorsque la communication est rétablie.

Surchauffe du récepteur :

Tous les modes: Le bloc à gaz se met en veilleuse si la température du récepteur est supérieure à 60 °C. Le brûleur principal se rallumera lorsque la température est inférieure à 60°C.

8.15 Désactivation automatique

Piles du récepteur déchargées :

Avec une basse puissance de pile dans le récepteur, le système arrête l'appareil complètement.

Désactivation de la veilleuse après une inactivité prolongée :

Cette caractéristique écologique évite la consommation de gaz durant une longue période d'inactivité. Quand l'appareil est inactif pour une longue durée de temps, le système éteint automatiquement la veilleuse. Cette caractéristique permet au consommateur de réaliser des gains de cout en éliminant automatiquement la consommation d'énergie durant les mois sans chauffage et d'utilisation limitée.

8.16 Remplacer les piles de la télécommande

1. Ouvrez la face arrière de la télécommande.

2. Enlevez les anciennes piles et placez 2 nouvelles piles alcalines AAA. Évitez un court-circuit entre les piles et les objets métalliques. Faites attention aux pôles « + » et « - » des piles et du support.

3. Refermez la face arrière.

⚠ Les piles ressortent des « petits déchets chimiques » et ne peuvent donc pas être jetées dans les déchets domestiques.

⚠ Allumage avec un ou deux boutons:

Passez d'un allumage à un bouton (réglage par défaut) à un allumage à deux boutons ou vice versa en appuyant sur le bouton d'alimentation et en le maintenant enfoncé pendant 10 secondes immédiatement après l'insertion des piles. ON s'affiche et 1 ou 2 (allumage à un ou deux boutons) clignote. Lorsque le changement est terminé, 1 devient 2 ou vice versa.

© Well Straler tous droits réservés

9 Schéma électrique

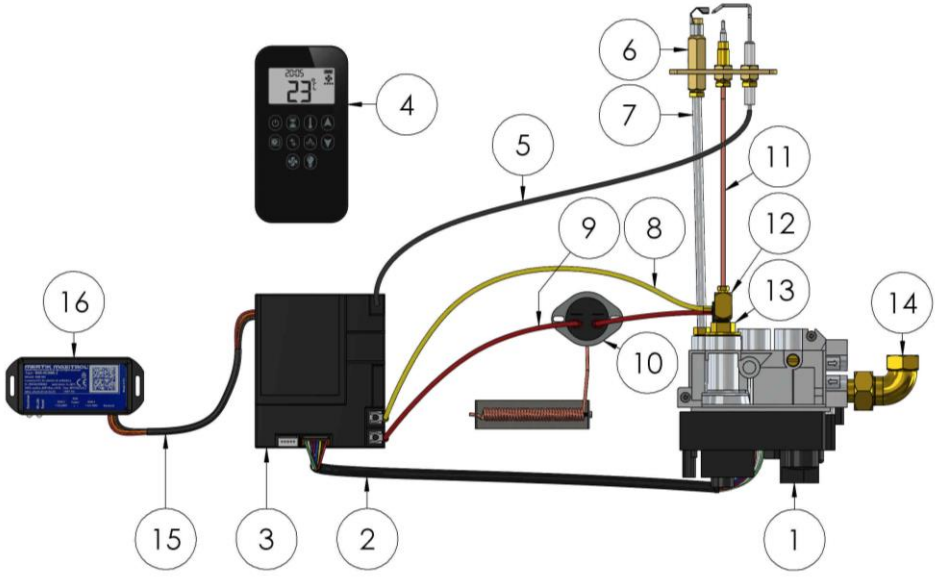

Numéro	Description	Référence
①	VANNE GV-60	**20014**
②	CÂBLE RÉCEPTEUR - VANNE	**27028**
③	COMMANDE / RÉCEPTEUR	**24002**
④	TÉLÉCOMMANDE	**18001**
⑤	CÂBLE DE BOUGIE	**27014**
⑥	VEILLEUSE TYPE C	**26013**
⑦	CONDUIT VEILLEUSE	**Varie selon l'appareil**
⑧	CÂBLE THERMOCOUPLE	
⑨	CÂBLE TTB	
⑩	TTB	
⑪	THERMOCOUPLE	
⑫	DISJONCTEUR THERMOCOUPLE	**99039**
⑬	ÉLECTRO AIMANT	**27002**
⑭	COUPLEUR 3-PIECES	**14015**
⑮	CÂBLE WIFI	**27034**
⑯	WIFI BOX	**26016**

© Well Straler tous droits réservés

10 Bloc à gaz

① Vis de réglage du débit maximal (dévisser la vis pour augmenter le débit, visser pour diminuer le débit)

② Vis de réglage veilleuse (perforer le bouchon en plastique, dévisser la vis pour augmenter le débit, visser pour diminuer le débit)

③ Point de mesure d'alimentation

④ Point de mesure brûleur

⑤ Vis de réglage du débit minimal / ralenti (dévisser la vis pour augmenter le débit, visser pour diminuer le débit)

⑥ Connexion gaz

⑦ Électroaimant

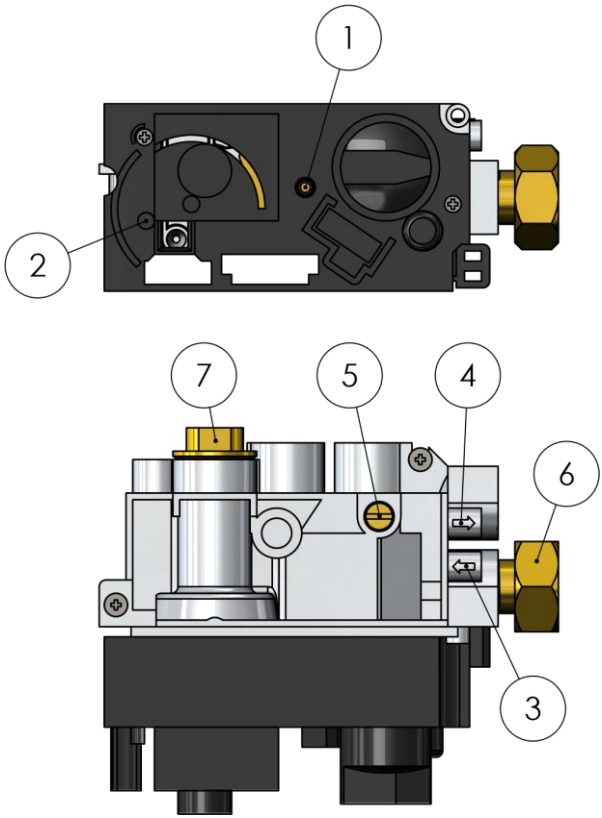

© Well Straler tous droits réservés

11 Entretien annuel

L'entretien annuel se limite au dépoussiérage du boîtier et de la chambre de combustion. Retirez la fenêtre et dépoussiérez la chambre de combustion avec un chiffon humide. Ceci est toujours à faire lorsque l'appareil est refroidi. **Chaque année**, la cheminée doit être nettoyée, en particulier dans les cas où ont brûlé auparavant des poêles à charbon ou à l'huile. Pour assurer le bon fonctionnement de l'appareil, il est nécessaire d'effectuer un entretien **annuel** par un expert.

Lors de l'entretien annuel fermez toujours le robinet de gaz et vous assurez qu'il n'y a pas de tension sur l'appareil.

Un entretien annuel comprend:

- La vérification du thermocouple: s'assurer que la pointe de celui-ci n'a pas été brûlée.
- La vérification des injecteurs du brûleur ou de la veilleuse, voir s'ils ne sont ni bouchés, ni encrassés.
- La vérification du piézo et de la bougie d'allumage.
- Le nettoyage du brûleur en soufflant dans les ouvertures du brûleur.
- Nettoyer la veilleuse (souffler via les ouvertures en dessous).
- Contrôle du bon fonctionnement de l'appareil:
    - vérifier l'allumage de la veilleuse.
    - s'assurer que la veilleuse soit bien réglée.
    - contrôler l'allumage du brûleur principal, **il faut qu'il soit rapide et silencieux**.
    - tester le bon fonctionnement du thermostat.
- Contrôler les tuyaux d'alimentation et d'évacuation.
- Effacer le résidu à l'intérieur du verre avec un chiffon humide ou un nettoyant non abrasif.
- Il y a dans tout type de gaz des additifs pour permettre une détection rapide de gaz en cas de fuite. Ces additifs laissent un dépôt blanc sur l'appareil et donc le verre doit être nettoyé régulièrement. Le taux d'encrassement par cet additif dépend de l'humidité, et le tirage de la cheminée.
- Remplacer un verre cassé ou fissuré.
- Tester le bon fonctionnement du TTB.

Utilisez uniquement des pièces d'origine Well Straler.

Vérifiez toujours l'étanchéité après des réparations ou un entretien.

© Well Straler tous droits réservés

12 Résolveur de problèmes

1. On entend des bips courts et successifs pendant le cycle d'allumage. (- - - - - - - - - - - - - -)	Les piles sont presque épuisées.	Remplacez-le par de nouveaux.
2. On entend un long bip pendant le cycle d'allumage	Il y a un mauvais contact dans le circuit du thermocouple.	Rétablissez le contact.
3. Il n'y a pas de gaz sur la veilleuse pendant le cycle d'allumage.	Le robinet de gaz est fermé	Ouvrez le robinet de gaz.
	L'injecteur de la veilleuse est obturé.	Nettoyez ou remplacez l'injecteur de la veilleuse.
	La vis de réglage de la veilleuse est fermée.	Ouvrez la vis de réglage.
	Il y a un problème interne dans le bloc de gaz.	Remplacez le bloc de gaz.
	La commande est défectueuse.	Remplacez la commande.
	Il y a un mauvais contact dans le câblage.	Contrôlez le câblage et réparez-le.
4. Il n'y a pas d'étincelle au niveau de la veilleuse pendant le cycle d'allumage.	Le câble de la bougie est détaché.	Fixez le câble de la bougie.
	Le câble de la bougie est endommagé.	Remplacez le câble de la bougie.
	La bougie est fissurée.	Remplacez la bougie.
	La distance entre la bougie et la veilleuse est trop importante.	Pliez la bougie (distance idéale = 3 mm).
	La commande est défectueuse.	Remplacez la commande.
5. La veilleuse ne s'allume pas.	Il y a un mauvais passage de l'étincelle.	Pliez la tête de la veilleuse (horizontalement ou légèrement vers le haut).
	Il y a de l'air dans la conduite de gaz (pas de gaz présent)	Purgez l'air de la conduite de gaz.
	La veilleuse est sale.	Netoyez la veilleuse avec de l'air comprimé.
	Il y a un courant d'air au niveau de la veilleuse.	Vérifiez les joints, protégez la veilleuse.
	TTB défectueux	Remplacer TTB
6. La veilleuse s'éteint après le cycle d'allumage.	Le thermocouple est brûlé.	Remplacez le thermocouple.
	Il y a un mauvais contact dans le circuit du thermocouple.	Rétablissez le contact.
	Le thermocouple n'est pas ou pas suffisamment dans la flamme.	Placez le thermocouple plus en profondeur et/ou pliez la tête de la veilleuse (horizontalement ou légèrement vers le haut).
	La veilleuse est réglée trop petite.	Réglez la veilleuse. Installez éventuellement un injecteur plus grand.
	La veilleuse est sale.	Netoyez la veilleuse avec de l'air comprimé.
	L'électro-aimant est défectueux.	Remplacez l'électro-aimant.
	TTB défectueux	Remplacer TTB

© Well Straler tous droits réservés

7. Lors de l'allumage de la veilleuse immédiatement du gaz sur le brûleur principal	Défaut interne bloc à gaz	Remplacez le bloc de gaz **immédiatement!**
8. La veilleuse s'allume, mais le brûleur principal ne se met pas en marche.	La vis de réglage du débit est fermée.	Ouvrez la vis de réglage.
	La pression du brûleur n'est pas suffisante.	Réglez correctement la pression du brûleur.
	L'injecteur est obturé.	Nettoyez l'injecteur.
	Il y a un problème interne dans le bloc de gaz.	Remplacez le bloc de gaz **immédiatement!**
	La commande est défectueuse.	Remplacez la commande.
9. Le robinet de fermeture est ouvert et il y a immédiatement du gaz sur la veilleuse.	La valve de l'électro-aimant est sale.	Nettoyez ou remplacez l'électro-aimant.
	Il y a un problème interne dans le bloc de gaz.	Remplacez le bloc de gaz **immédiatement!**
10. Le robinet du thermostat est fermé et il y a quand même du gaz sur le brûleur.	Il y a des saletés sur la valve du thermostat.	Remplacez le bloc de gaz.
	Il y a un problème interne dans le bloc de gaz.	Remplacez le bloc de gaz **immédiatement!**
11. Brûleur ne s'allume pas facilement ou on entend une explosion lors de l'allumage.	La vis de réglage de la position minimale est fermée ou mal réglée	Régler la vis de réglage de la position minimale de façon correcte
	Veilleuse trop petite	Nettoyer/régler la veilleuse
	Veilleuse entravée	Dégager la veilleuse
	Bouchage dans le brûleur	Nettoyer le brûleur à l'aide d'air comprimé
	Set de bûches mal placé	Placer set de bûches correctement (voir photo set de buches)
12. Brûleur fait bruit sourd en position minimale	Position minimale trop faible	Augmenter la position minimale
	La décoration du brûleur n'est pas bien distribuée.	Réorganisez la décoration du brûleur.
13. L'appareil brûle avec de petites flammes bleues.	Le réglage de l'air n'est pas correct.	Adaptez le réglage de l'air.
	Il n'y a pas suffisamment de gaz sur l'appareil.	Contrôlez la pression préalable et la pression du brûleur.
14. Les flammes sont trop petites.	La pression préalable est trop faible.	Contrôlez la pression préalable.
	La pression du brûleur est trop faible.	Réglez correctement la pression du brûleur.
	Il y a des saletés dans l'injecteur.	Nettoyez l'injecteur.
	Un mauvais type de gaz est utilisé.	Contrôlez le type de gaz (vernis rouge = gaz naturel, vernis vert = propane).
	La régulation d'air n'est pas correctement réglée.	Ajustez la régulation d'air.

© Well Straler tous droits réservés

15. Pas de position maximale	Bloc à gaz mal réglé	Régler correctement le bloc à gaz
	Électroaimant défectueux	Remplacer l'électroaimant
	Commande défectueuse	Remplacer commande
	Défaut interne bloc à gaz	Remplacer immédiatement le bloc à gaz
16. L'appareil s'éteint immédiatement après l'allumage du brûleur principal	Le thermocouple n'est pas ou pas suffisamment dans la flamme.	Placez le thermocouple plus en profondeur et/ou pliez la tête de la veilleuse (horizontalement ou légèrement vers le haut).
	Trop de tirage dans la cheminée, ou pas assez	Contrôler la cheminée
	Commande défectueuse	Remplacer la commande
17. L'appareil s'éteint soudainement après un certain temps de fonctionnement.	Tirage de cheminée insuffisant	Contrôler le tirage de cheminée (miroir)
	Sous-pression dans la pièce	Fournir alimentation d'air frais
	Distance entre l'appareil et le mur est insuffisante	Placer l'appareil de façon correcte (minimum 10 cm d'espace libre)
	TTB touche la chambre de combustion	Contrôler s'il y a du contact, repositionner si nécessaire
	Le thermocouple n'est pas ou pas suffisamment dans la flamme.	Placez le thermocouple plus en profondeur et/ou pliez la tête de la veilleuse (horizontalement ou légèrement vers le haut).
	Il y a un mauvais contact dans le circuit du thermocouple.	Réparer contact dans le circuit du thermocouple.
	Vitre ne ferme pas suffisamment.	Placer la vitre de façon correcte.
	Pression du brûleur trop grande.	Régler correctement la pression du brûleur.
18. Brûleur brûle trop jaune.	Brûleur encrassé.	Nettoyer le brûleur à l'aide d'air comprimé.
	La régulation d'air n'est pas correctement réglée.	Ajustez la régulation d'air.
	Set de bûches mal place.	Placer set de bûches correctement (voir photo set de buches)
19. Longues flammes jaunes + suie	Brûleur encrassé .	Nettoyer le brûleur à l'aide d'air comprimé
	La régulation d'air n'est pas correctement réglée.	Ajustez la régulation d'air.
	Mauvais type de gaz	Contrôler type de gaz (laque rouge = gaz naturel, laque verte = propane)
	Set de bûches mal placé	Placer set de bûches correctement (voir photo dans set de buches)
	Pression d'alimentation et/ou du brûleur trop grande(s)	Contrôler les pressions
20. La vitre se salit après un court temps d'utilisation.	Mauvais type de gaz	Contrôler type de gaz (laque rouge = gaz naturel, laque verte = propane)
	Brûleur encrassé .	Nettoyer le brûleur à l'aide d'air comprimé
	Pression d'alimentation et/ou du brûleur trop grande(s)	Contrôler les pressions
	Set de bûches mal placé	Placer set de bûches correctement (voir photo dans set de buches)

© Well Straler tous droits réservés

21. On entend un sifflement pendant la combustion.	Bavure dans l'injecteur	Nettoyer l'injecteur
	Position minimale trop faible	Augmenter la position minimale
22. Rebrûlage de l'appareil (flamme à l'injecteur principal)	Soudure du brûleur fêlée	Remplacer le brûleur
	Bouchage dans le brûleur	Nettoyer/remplacer le brûleur
	La vis de réglage de la position minimale est fermée	Régler correctement la position minimale
23. Pas de flammes dans les coins, ou flammes flottantes	Les gaz de combustion ne peuvent pas s'échapper	Contrôler tirage de cheminée (petit miroir)
	Vitre ne ferme pas suffisamment	Placer vitre de façon correcte
24. L'émetteur est sur OFF, mais l'appareil continue à brûler.	Il y a des saletés dans la valve du gaz.	Remplacez le bloc de gaz **immédiatement!**
	Il n'y a pas de transmission entre la télécommande et le récepteur.	Voir point 25
25. La télécommande ne fonctionne pas.	Le récepteur est défectueux.	Remplacez le récepteur.
	La télécommande et le récepteur ne se reconnaissent pas.	Exécutez la procédure LEARN.
	Les piles sont (pratiquement) vides.	Remplacez les piles.
	La télécommande est défectueuse.	Remplacez la télécommande.
	Il y a un problème avec d'autres systèmes RF sans fil (par exemple : Internet sans fil, babyphone, console de jeux, haut-parleurs sans fil, station atmosphérique sans fil…).	Recherchez la source du problème et désactivez-la.
	La télécommande est hors de portée du récepteur.	Rapprochez la télécommande de l'appareil.
26. L'appareil passe à la position de veilleuse sans que cela ne soit demandé. Cela indique que le récepteur est en surchauffe.	La vitre n'est pas bien obturée.	Obturez mieux la vitre.
	Les ouvertures d'aération sont obturées.	Libérez les ouvertures d'aération.
27. Le boîtier du récepteur a fondu.	La vitre n'est pas bien obturée.	Installez correctement la vitre.
	Le joint entre la vitre et la chambre de combustion est endommagé.	Contrôlez ou remplacez le joint.
	Il n'y a pas d'aération en dessous de l'appareil.	Prévoyez une aération en dessous de l'appareil.

© Well Straler tous droits réservés

13 Codes d'erreur

Code d'erreur	Durée d'affichage	Indicateur	Cause possible
F04	4 sec.	• Absence de flamme pilote pendant 30 sec. • NOTE: Après 3 séquences d'allumage échouées, F06 apparaît	• Absence d'approvisionnement en gaz • Air dans la ligne d'approvisionnement pilote • Absence d'étincelle • Polarité inversée dans le câblage du thermocouple
F06	4 sec.	• 3 séquences d'allumage échouées dans 5 minutes • Le feu ne répond pas, absence de flame pilote	• Absence d'approvisionnement en gaz • Air dans la ligne d'approvisionnement pilote • Absence d'étincelle • Polarité inversée dans le câblage du thermocouple • Vérifier l'orfice pilote correct
F07	Jusqu'à ce que les batteries soient replacées.	• L'icône de la batterie clignote sur l'écran de la télécommande	• Batterie faible dans la télécommande
F09	4 sec.	• Le feu ne répond pas • Absence de contrôle électronique du feu	• Le bouton à flèche descendante n'à pas été enfoncé pendant le couplage • Récepteur et télécommande ne sont pas synchronisés
F46	4 sec.	• Le feu ne répond pas • Réponse intermittente • Absence de contrôle électronique du feu	• Absence ou mauvaise connexion entre le récepteur et la télécommande • Absence de courant au récepteur (batteries épuisées) • Basse portée de communication (adapteur secteur défectueux, la télécommande ne communique pas avec le récepteur)

14 Mise hors service et mise au rebut

1. Fermez le robinet de gaz.
2. Démontez le poêle au gaz.
3. Évacuez les différents types de matériels en fonction des prescriptions légales locales en vigueur.

© Well Straler tous droits réservés

© Well Straler tous droits réservés

© Well Straler tous droits réservés